

ESCALA: 2:1

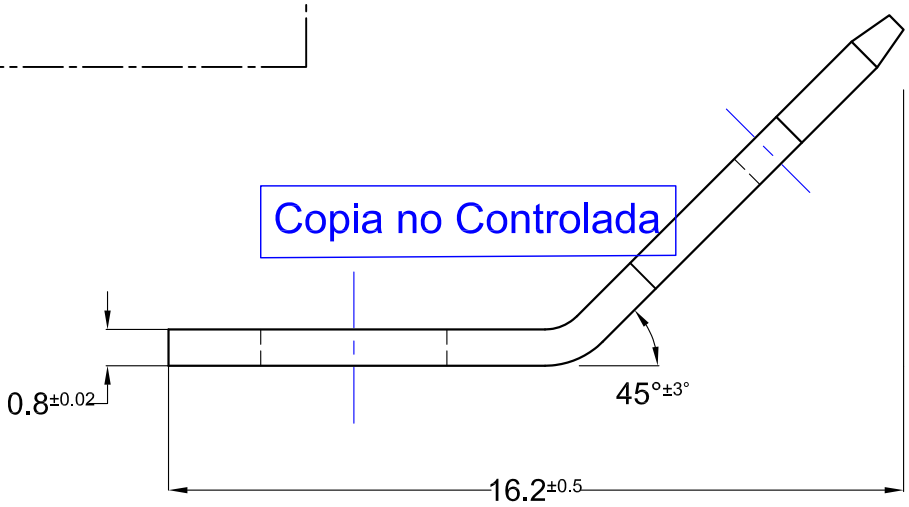

Copia no Controlada

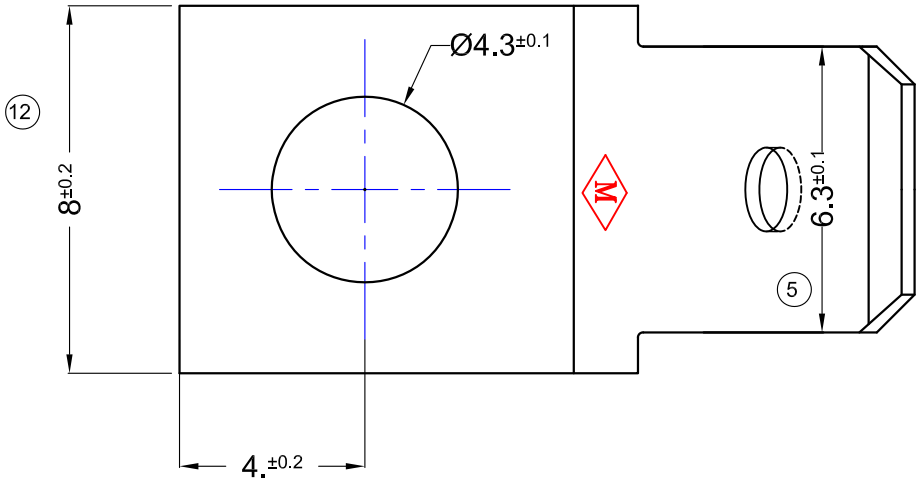

Plano sujeto a modificaciones sin previo aviso

ESCALA: 6:1

CÓDIGO de PIEZA	MATERIAL	TERMINACIÓN	CANTIDAD x ENVASE
1.03.0872	LATÓN CuZn 30	NATURAL	2.000

EJEMPLO DE APLICACIÓN

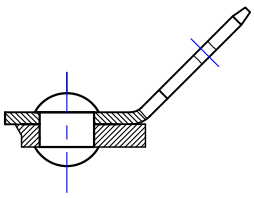

ESCALA: 2:1

N°	REVISIÓN/FECHA
00	1ª EDICIÓN 02/04/99
01	CAMBIO FORMATO DE HOJA - A4 07/04/2022

DIBUJÓ: F. DACAL 30/03/99

REVISÓ: D. DACAL 31/03/99

METALGRAB S.R.L

TERMINAL:
LENGÜETA 6.3x0.8 - 45º

FIJACIÓN- Tornillo 5/32" - M4
PLANO CLIENTE Nº:0872